SCHEMA ELETTRICO CENTRALE TERMICA

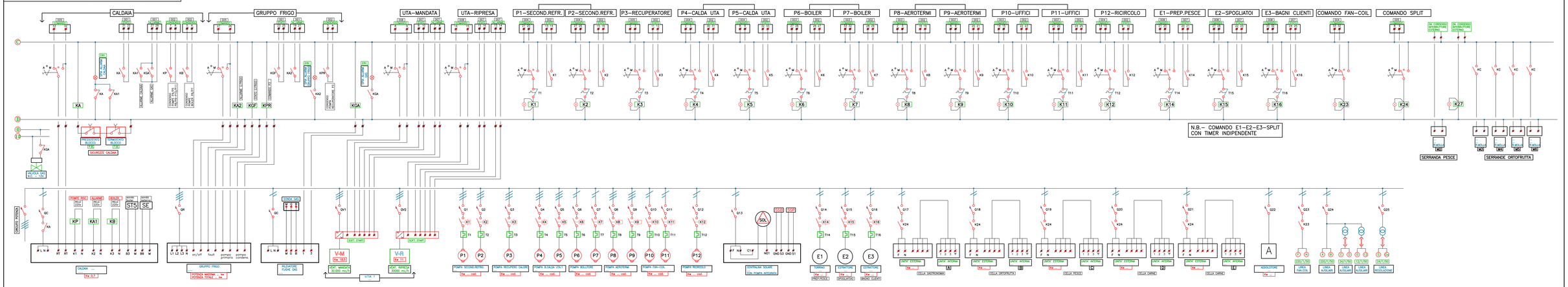

SCHEMA ELETTRICO SUPERMERCATO

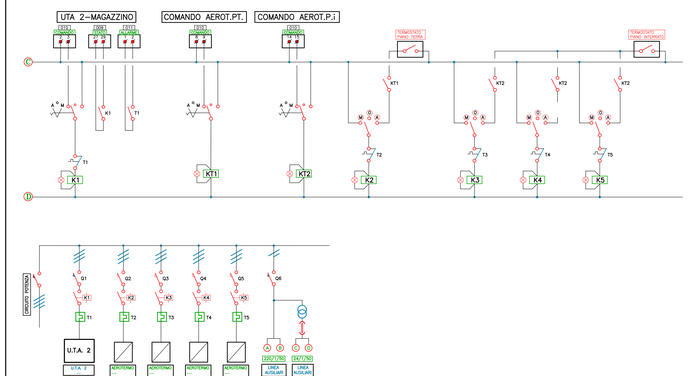

SCHEMA ELETTRICO CORSELLO BOX

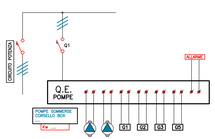

SCHEMA ELETTRICO

LEGENDA SU POTENZA

- = INTERRUTTORE AUTOMATICO
- = INTERRUTTORE A FUSIBILE
- = TELERUTTORE
- = TERMICA

LEGENDA SU CIRCUITI

- = BOBINA TELERUTTORE
- = BOBINA RITARDATA
- = TERMICA N.C.
- = TERMICA N.A.
- = CONTATTO APERTO
- = CONTATTO CHIUSO
- = INTERRUTTORE
- = COMMUTATORE

N.B.– PER EVITARE DISTURBI O/E INTERFERENZE SULLE LINEE DELLE REGOLAZIONI ELETTRONICHE SARANNO ADOTTATI CAVI SCHERMATI POSSIBILMENTE POSIZIONATI IN CANALINE SEPARATE E LONTANE DA QUELLE DI POTENZA.

– RISPETTARE LE POLARITA' 0–24V PER TUTTI GLI APPARECCHI DI REGOLAZIONE UTILIZZANDO DUE COLORI DIVERSI PER LE DUE POLARITA'

N.B.– TRATTASI DI SCHEMA ELETTRICO FUNZIONALE, NON TIENE CONTO DELLE NORMATIVE VIGENTI PER LE PROTEZIONI E SICUREZZE, LE QUALI DEVONO ESSERE VERIFICATE DALL'IMPIANTISTA ELETTRICO. GLI ASSORBIMENTI INDICATI DEVONO ESSERE VERIFICATI CON LE TARGHE DELLE APPARECCHIATURE INSTALLATE.

AGG.	DATA	DESCRIZIONE	AGG.	DATA	DESCRIZIONE

S & G SYSTEMS snc
VIA TRIESTE,20/A – 20015 PARABIAGO
TEL. 0331/557511 – FAX 0331/557522
www.tgsystems.it – E.MAIL: info@tgsystems.it

CLIENTE

OGGETTO: SCHEMA CENTRALE

DIS. N° E1

CONDIZIONAMENTO
RISCALDAMENTO
IDRAULICA
IMPIANTI DI PROCESSO

SCALA XX | DIS. | VISTO | DATA

RIF.INT.

A TERMINI DI LEGGE CI RISERVIAMO LA PROPRIETA' DI QUESTO STAMPATO CON IL DIVIETO DI RIPRODURLO O DI RENDERLO COMUNQUE NOTO A TERZI O AD USI CONCORRENTI SENZA NOSTRA AUTORIZZAZIONE.